RUPES

SEGHETTO ALTERNATIVO
JIGSAW
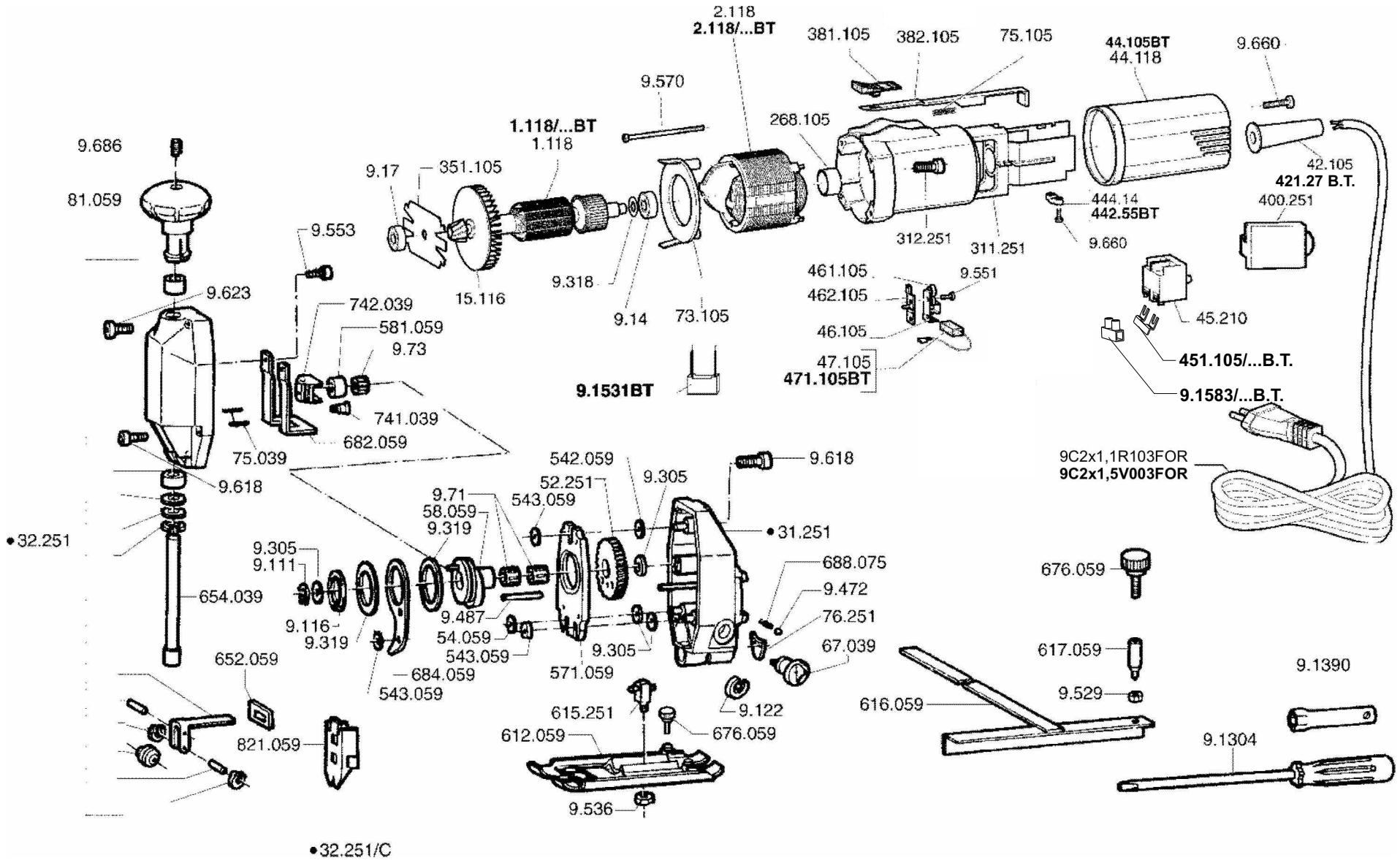
SG93E
SG93B.T.