RUPES

MINI LEVIGATRICI ORBITALI CON ASPIRAZIONE
MINI ORBITAL SANDERS WITH DUST EXTRACTION

LE11C - LE11AC - LC11AC
LC11C - LS11 - LS11A

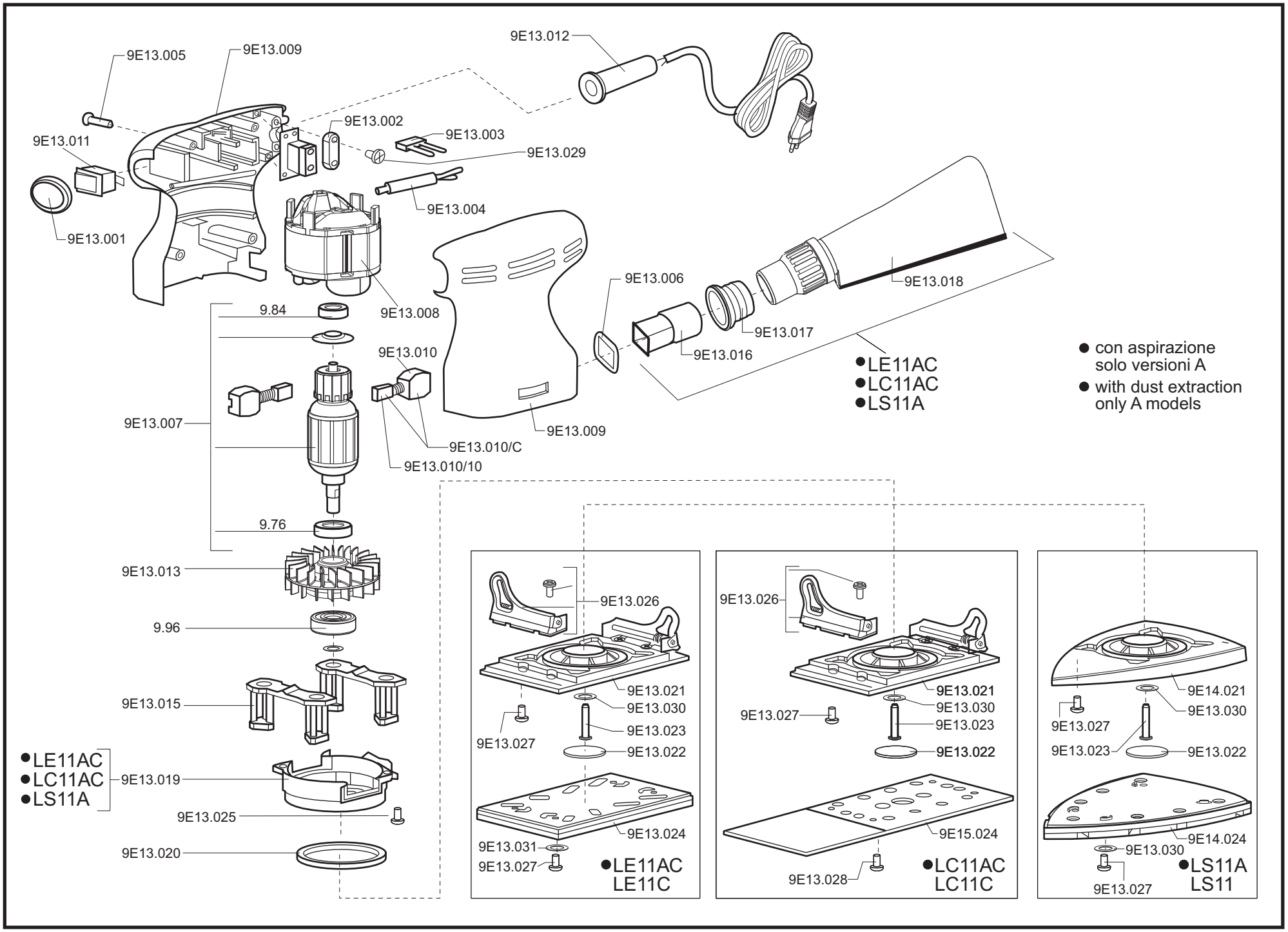

● con aspirazione solo versioni A

● with dust extraction only A models