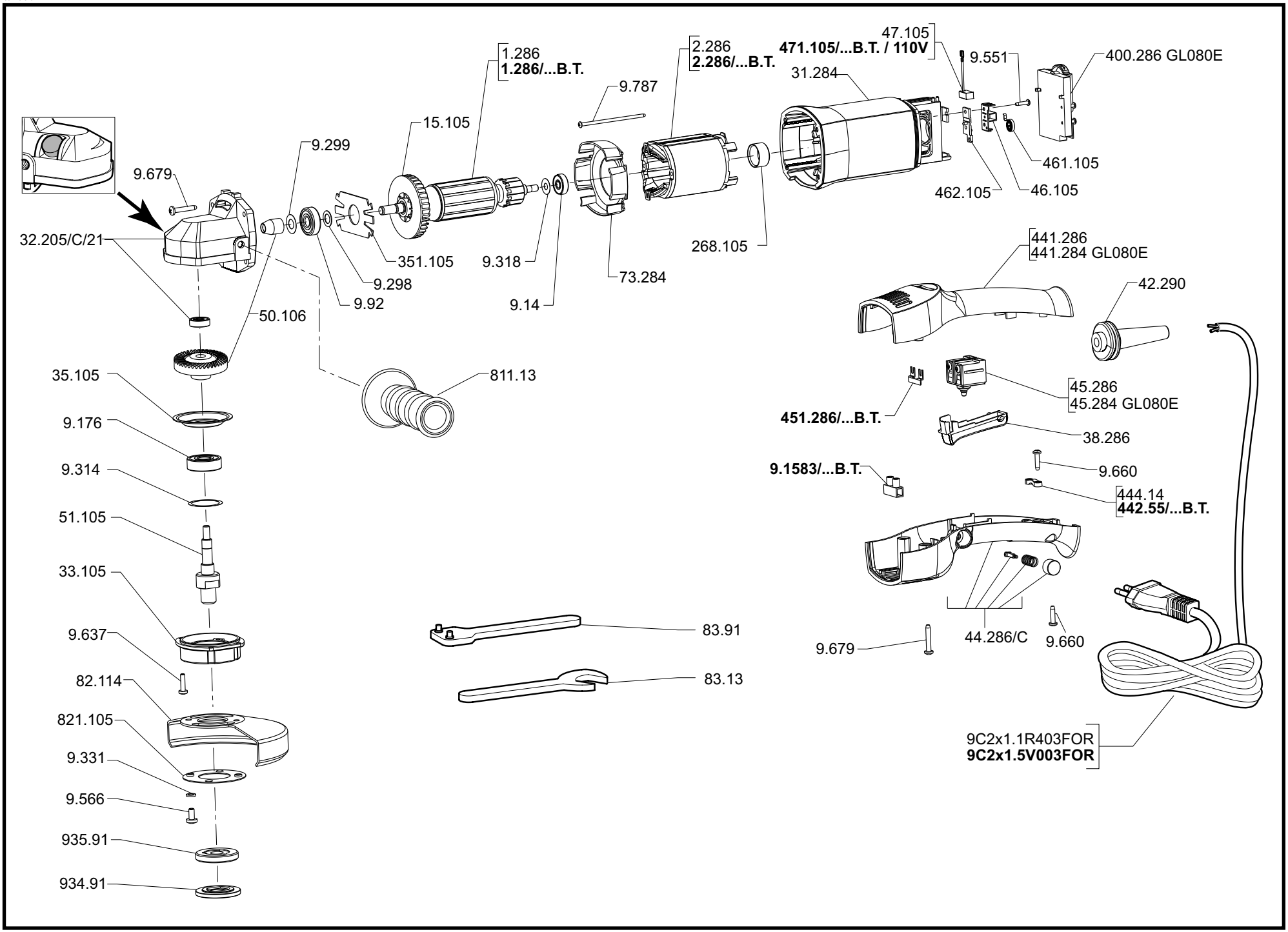

RUPES

SMERIGLIATRICI MINIANGOLARI
MINI-ANGULAR GRINDERS

GL080
GL080E